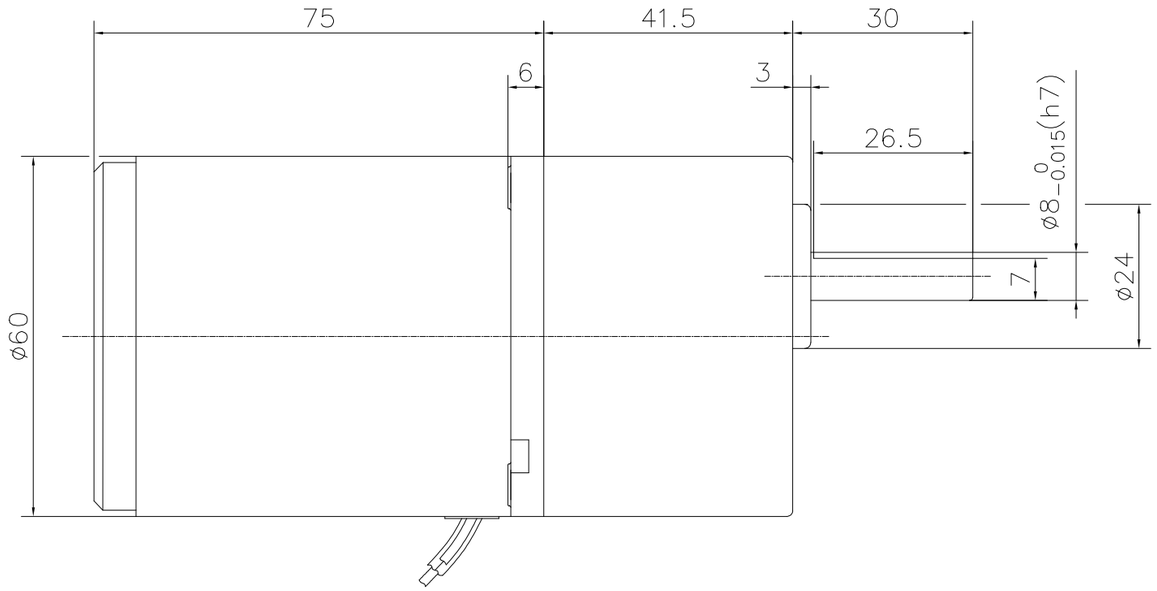

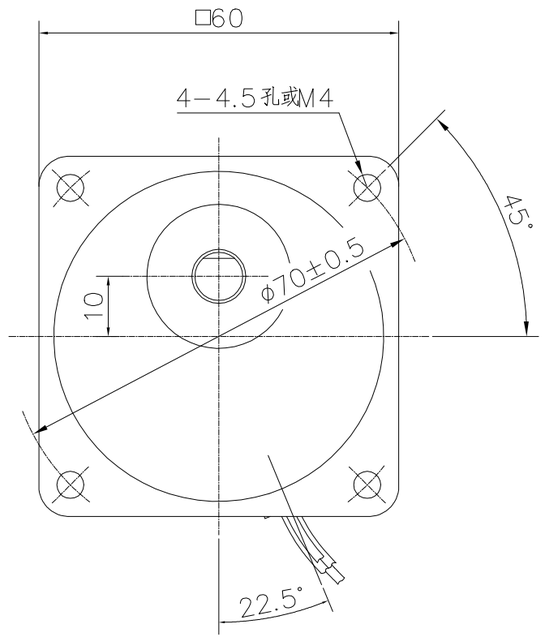

技术要求:

1 电机参数

1.1 额定电压：220/140V AC

1.2 额定频率：50Hz

1.3 最大功率时转速：750r/min

1.4 最大功率：3.2/1.2W

1.5 启动转矩：0.042/0.016N.m

1.6 最大功率时电流：0.20/0.14A

1.7绝缘电阻：≥100MΩ

1.8介电强度：1800V/s 5mA

1.9防护等级：IP 20

1.10绝缘等级：130（B）

1.11使用电容：1.5uF/450V AC

2 减速器参数

2.1 减速比：3K-200K

2.2 齿轮箱最大连续运转允许扭矩：0.10N.m-3.0N.m

2.3 齿轮箱瞬间最大过载扭矩：0.15N.m-4.5N.m

3 其它

3.1 外观：灰黑色

3.2 电机符合 GB12350

3.3 工作制：5min/Cont

3.4 环境温度：-10～40℃

3.5 噪音：≤50dB（A），
距离出轴50cm

3.6 热保护器：120℃

借(通)用件登记	
旧底图总号	
底图总号	
签字	
日期	

未注公差GB/T1804-m					
0.5~6	±0.1				
>6~30	±0.2				
>30~120	±0.3	标 记	处 数	更改文件号	
>120~400	±0.5	设 计		标准化	
>400~1000	±0.8	校 对			
		审 核		批 准	
		工 艺		日 期	

阶段标记	重量	比例
		full
共 1 张 第 1 张		

产品型号	2TK3GN-CP(3GN3K-200K)
减速电机外形图	