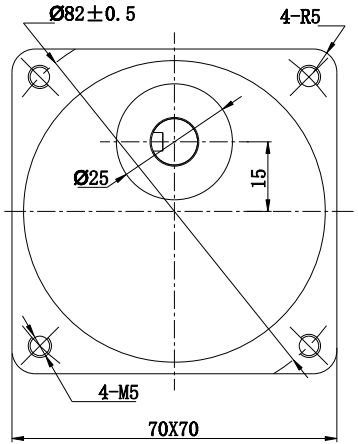

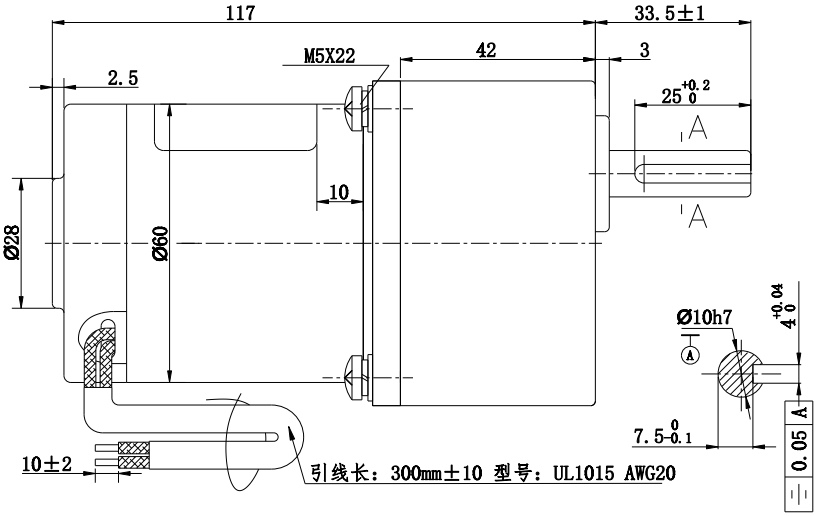

注：

1、电机基本安装尺寸如图所示，电机部分性能参数如表格中内容

2、电机及齿轮箱所用配件为中大标准件(如螺钉等)

电机铭牌

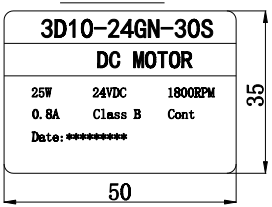

减速器铭牌

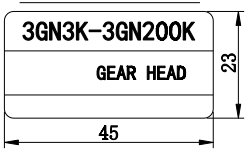

电机基本性能参数表

型　　号	3D10-24GN-30S	齿轮箱规格	3GN3K-3GN200K
额定电压	24VDC	减速级数	/
额定输入功率	10W	齿轮箱输出轴与电机轴旋向	/
额定电流	0.8A±10%	轴承型式	滚动轴承
额定转速	3000rpm±10%	齿轮箱结构	一体式
额定力矩	0.031N.m	齿轮箱能连续承受最大扭矩	/
空载电流	≤0.7A	传动效率	/
空载转速	3300rpm±10%	噪　　音	<60dB(A)　(L=40cm)
工作制	S1	电机接线图	/
绝缘电阻	>20MΩ		
电刷寿命	2000h		
电气强度	660V/S		
绝缘等级	B		
防护等级	IP20		
使用环境温度	-10°~+40°		

借(通)用件登记

旧底图总号

底图总号

签　字

日　期

标记	处数	分区	更改文件号	签 字	年、月、日
设 计			标准化		
校 对					
审 核					
工 艺			批准		

阶段标记	重量	比例
S		FULL
共 1 张	第 1 张	

产品型号	3D10-24GN-30S /3GN3K-3GN200K
整机外形图	
零件编号	
客户名称	