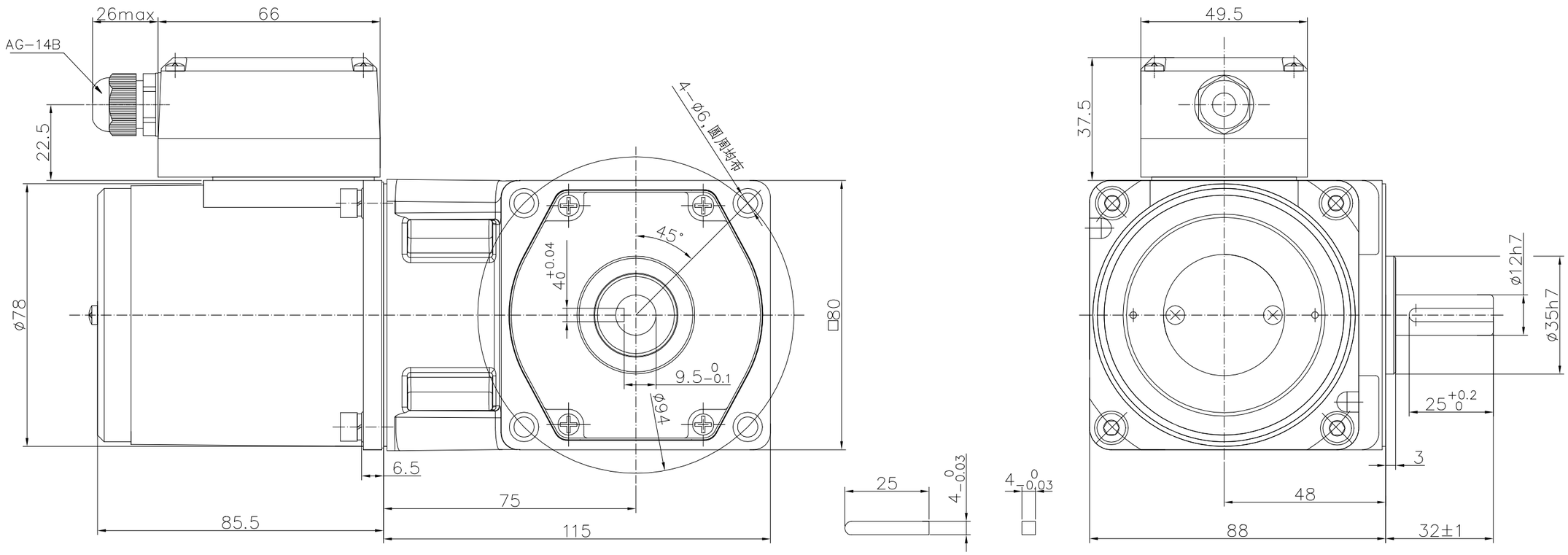

技术要求:

1 电机参数

1.1 额定电压：220V AC

1.2 额定频率：50Hz

1.3 额定功率：25W

1.4 额定电流：0.29A

1.5 额定转速：1350r/min

1.6 启动转矩：≥0.10N.m

1.7 额定转矩：0.18N.m

1.8 绝缘电阻：≥100MΩ

1.9 介电强度：1800V/1s，5mA

1.10防护等级：IP 54

1.11绝缘等级：130（B）

1.12使用电容：2.2uF/450V AC

2 减速器参数

2.1 减速比：3K-180K

2.2 齿轮箱额定连续运转允许扭矩：0.33N.m-8.0N.m

2.3 齿轮箱瞬间最大过载扭矩：0.49N.m-12.0N.m

3 其它

3.1 电机外观：灰色

3.2 电机符合 GB12350

3.3 工作制：S2-30min

3.4 使用环境温度：-10～40℃

3.5 噪音：≤50dB（A），
距离出轴50cm

借(通)用件登记	
旧底图总号	
底图总号	
签字	
日期	

未注公差GB/T1804-m					
0.5~6	±0.1				
>6~30	±0.2				
>30~120	±0.3	标 记	处 数	更改文件号	
>120~400	±0.5	设 计		标准化	
>400~1000	±0.8	校 对			
		审 核		批 准	
		工 艺		日 期	

阶段标记	重量	比例
		full
共 1 张 第 1 张		

产品型号	4RK25GN-CT(4GN3RT-180RT)
减速电机外形图	