减速器铭牌

电机铭牌示意图

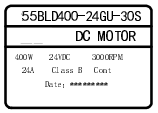

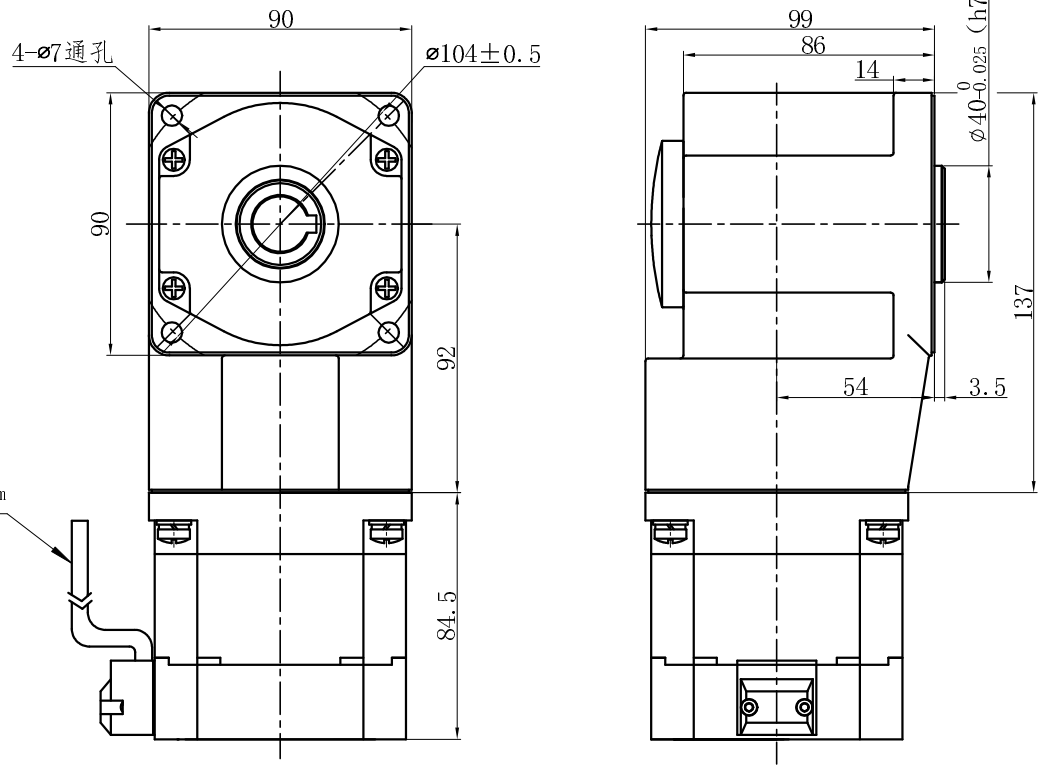

技术要求：

1、电机基本参数如表格中内容。
2、电机符合GB12350《小功率电动机的安全要求》。
3、电机外观颜色同中大提供的样品；表面清洁，无磕碰、划痕等不良。
4、电机出轴必须有轴头套保护。
5、引出线颜色及对应关系必须严格按图纸要求。
6、电机必须运转平稳、声音和谐、无明显异音。符合国标GB100068.2—88《旋转电机振动测定方法及极限振动极限》

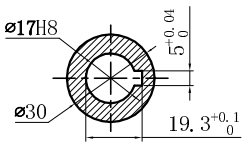

端子及接线说明

1	2	3	4	5	6	7	8
U	V	W	GND	Hv	Hw	Hu	Vcc
黄（粗）	绿（粗）	蓝（粗）	黑（细）	绿（细）	蓝（细）	黄（细）	红（细）

电机基本性能参数表

电机型号	55BLD400-24GU-30S	电气强度	相线660V/S
额定电压	24VDC	绝缘等级	B
额定功率	400W	防护等级	IP20
额定电流	24A±10%	使用环境温度	-10° C～+40° C
额定转速	3000rpm±10%	减速器参数	
额定力矩	1.27N.m	齿轮箱型号	5GU30RC
空载电流	≤8A	减 速 比	30:1
空载转速	3600rpm±10%	减速级数	3
工作制	S1	传动效率	73%
绝缘电阻	＞20MΩ	整机额定力矩	20N.m
寿　　命	＞5000h	整机噪音	<60dB(A)　L=40CM

借(通)用件登记
旧底图总号
底图总号
签　字
日　期

标记	处数	分区	更改文件号	签 字	年、月、日
设 计			标准化		
校 对					
审 核					
工 艺			批准		

阶段标记	重量	比例
S		
共　张	第　张	

产品型号	55BLD400-24GU-30S /5GU30RC
整机外形图	
零件编号	
客户名称	