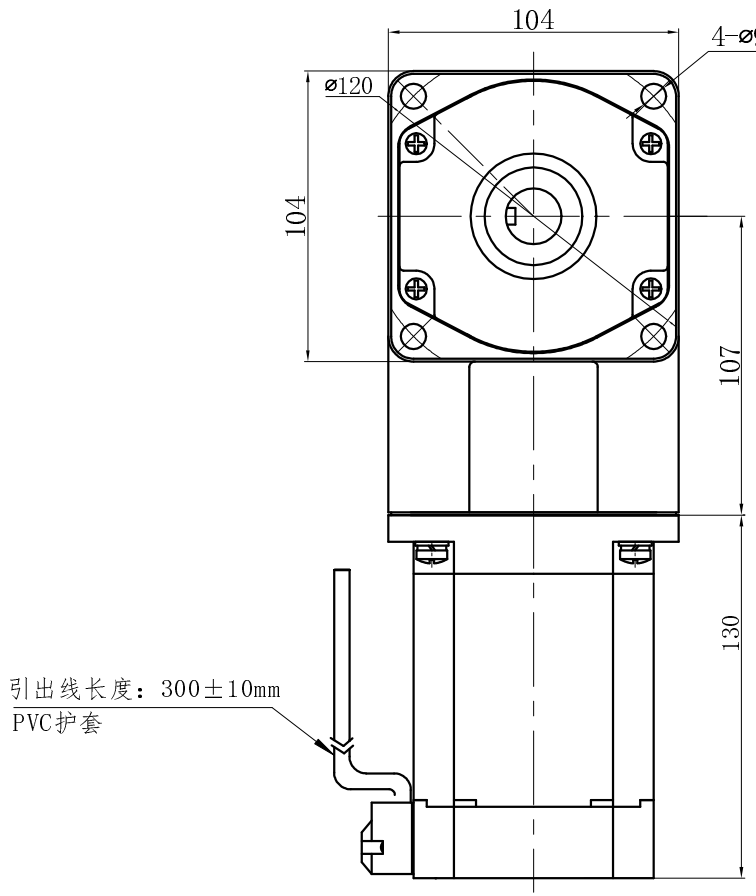

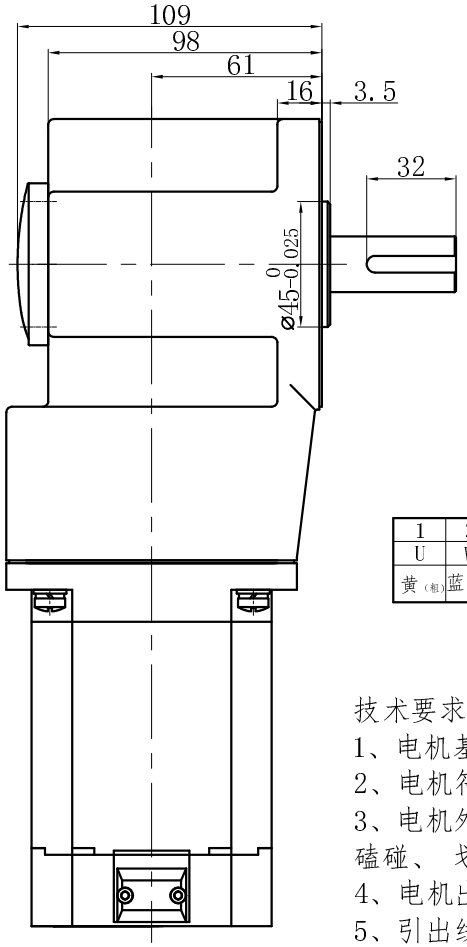

减速器铭牌

电机铭牌示意图

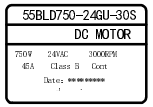

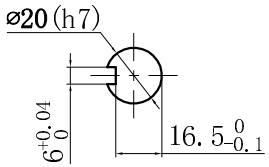

端子及接线说明

1	2	3	4	5	6	7	8
U	W	Hv	Hu	V	GND	Hw	Vcc
黄（粗）	蓝（粗）	绿（细）	黄（细）	绿（粗）	黑（细）	蓝（细）	红（细

技术要求：

1、电机基本参数如表格中内容。

2、电机符合GB12350《小功率电动机的安全要求》。

3、电机外观颜色同中大提供的样品；表面清洁，无磕碰、 划痕等不良。

4、电机出轴必须有轴头套保护。

5、引出线颜色及对应关系必须严格按图纸要求。

6、电机必须运转平稳、声音和谐、无明显异音。符合国标GB100068.2—88《旋转电机振动测定方法及极限振动极限》

电机基本性能参数表

型　　号	55BLD750-24GU-30S	电气强度	相线660V/S
额定电压	24VAC	绝缘等级	B
额定功率	750W	防护等级	IP20
额定电流	45A±10%	使用环境温度	-10° C～+40° C
额定转速	3000rpm±10%	减速器参数	
额定力矩	2.38N.m	齿轮箱规格	6GU30RT
空载电流	≤13A	减速比	30:1
空载转速	3600rpm±10%	减速级数	3
工作制	S1	传动效率	73%
绝缘电阻	＞20MΩ	减速电机额定输出力矩	40N.m
寿命	5000h	噪　　音	<60dB（A）　L=40CM

借(通)用件登记

旧底图总号

底图总号

签　字

日　期

标记	处数	分区	更改文件号	签 字	年、月、日
设 计			标准化		
校 对					
审 核					
工 艺			批准		

阶段标记	重量	比例
S		

共　张　第　张

产品型号　55BLD750-24GU-30S /6GU30RT

电机外形图

零件编号

客户名称