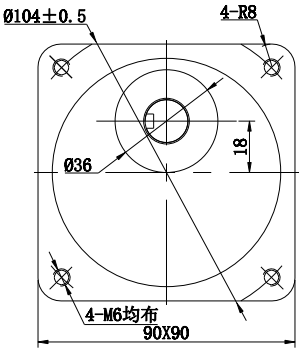

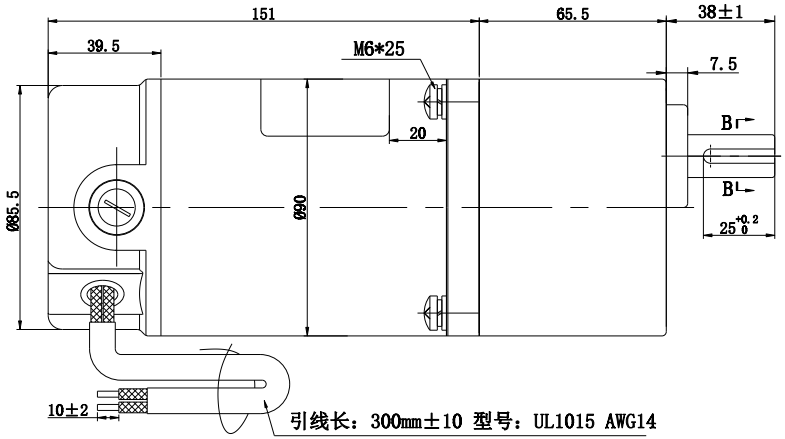

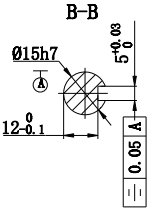

电机铭牌

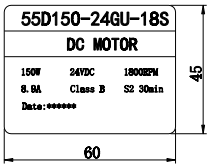

减速器铭牌

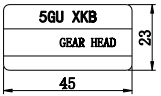

电机基本性能参数表			
型　　号	55D150-24GU-18S	齿轮箱规格	5GU3~200KB
额定电压	24VDC	减速级数	2~5
额定功率	150W	轴承型式	滚动轴承
额定电流	8.9A±10%	齿轮箱结构	一体式
额定转速	1800rpm±10%	整机能连续承受最大扭矩	1.9~20N.M
额定力矩	0.796N.m	传动效率	59%~81%
空载电流	≤3A	噪　　音	<60dB(A)　(L=40cm)
空载转速	2200rpm±10%	电机接线图	
工作制	S2 30min		
绝缘电阻	>20MΩ		
电刷寿命	2000h(可外部更换电刷)		
电气强度	660V/S		
绝缘等级	B		
防护等级	IP20		
使用环境温度	-10°~+40°		

未注公差GB/T1804-m						
0.5~6	±0.1					
>6~30	±0.2					
>30~120	±0.3	标 记	处 数	更改文件号		产品型号
>120~400	±0.5	设 计		标准化	阶段标记 重量 比例	
>400~1000	±0.8	校 对			S full	
		审 核		批 准		55D150-24GU-18S/5GUXKB
		工 艺		日 期	共 1 张 第 1 张	

借(通)用件登记
旧底图总号
底图总号
签字
日期