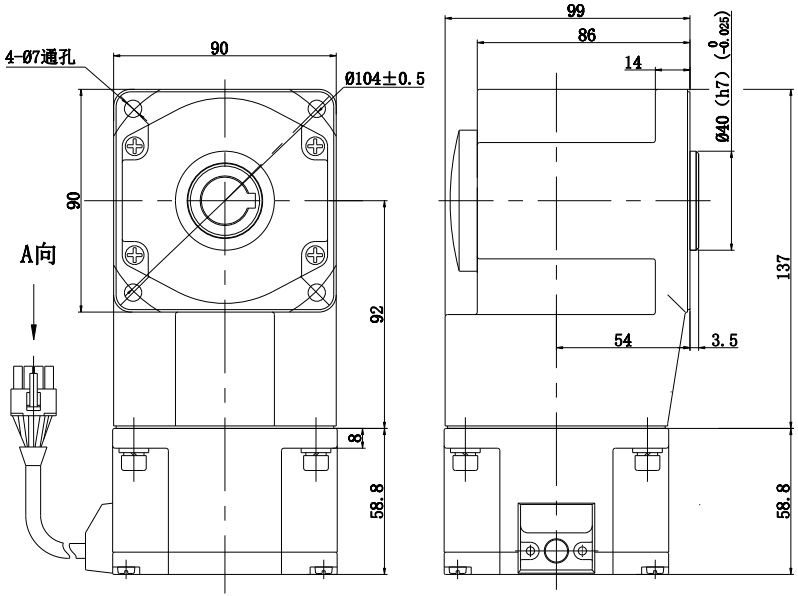

减速器铭牌

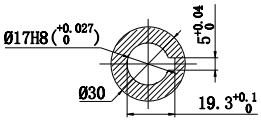

A向旋转

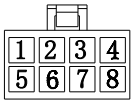

端子及接线说明

1	2	3	4	5	6	7	8
U	W	Hv	Hu	V	GND	Hw	Vcc
黄(粗)	蓝(粗)	绿(细)	黄(细)	绿(粗)	黑(细)	蓝(细)	红(细)

技术要求：

1、电机基本参数如表格中内容；

2、本产品符合GB/T21418-2008永磁无刷电动机系统通用技术条件（部分条件）；

3、本产品符合GB/T11281-2009微电机用齿轮减速器通用技术条件(出轴尺寸除外)；

4、引出线长度：300mm±10；

5、铭牌贴在铁心表面与引出线一边对边的位置一侧；

6、装配整洁、电机运转平稳、声音和谐、无明显异音；

7、电机引线端子压接牢固，端子插接到位；

8、电机整机颜色及配件(引出线及螺钉等)按中大标准

电机基本性能参数表

型　　号	5BLD120-24GU-30S	电气强度	相线660V/S
额定电压	24VDC	绝缘等级	B
额定功率	120W	防护等级	IP20
额定电流	7A±10%	使用环境温度	-10° C～+40° C
额定转速	3000rpm±10%	减速器参数	
额定力矩	0.382N.m	齿轮箱规格	5GU3~200RC
空载电流	≤2A	减速比	3~200:1
空载转速	4000rpm±10%	减速级数	1~4
工作制	S1	传动效率	90%~62%
绝缘电阻	＞20MΩ	减速电机额定输出力矩	0.325~20N.m
寿命	＞5000h	噪　　音	<60dB（A） L=40CM

借(通)用件登记	
旧底图总号	
底图总号	
签字	
日期	

未注公差GB/T1804-m						
0.5~6	±0.1					
>6~30	±0.2					
>30~120	±0.3	标记	处数	更改文件号		
>120~400	±0.5	设计		标准化		
>400~1000	±0.8	校对				
		审核		批准		
		工艺		日期		

阶段标记	重量	比例
S		full

共 1 张 第 1 张

产品型号 5BLD120-24GU-30S/5GU3~200RC

整机外形图