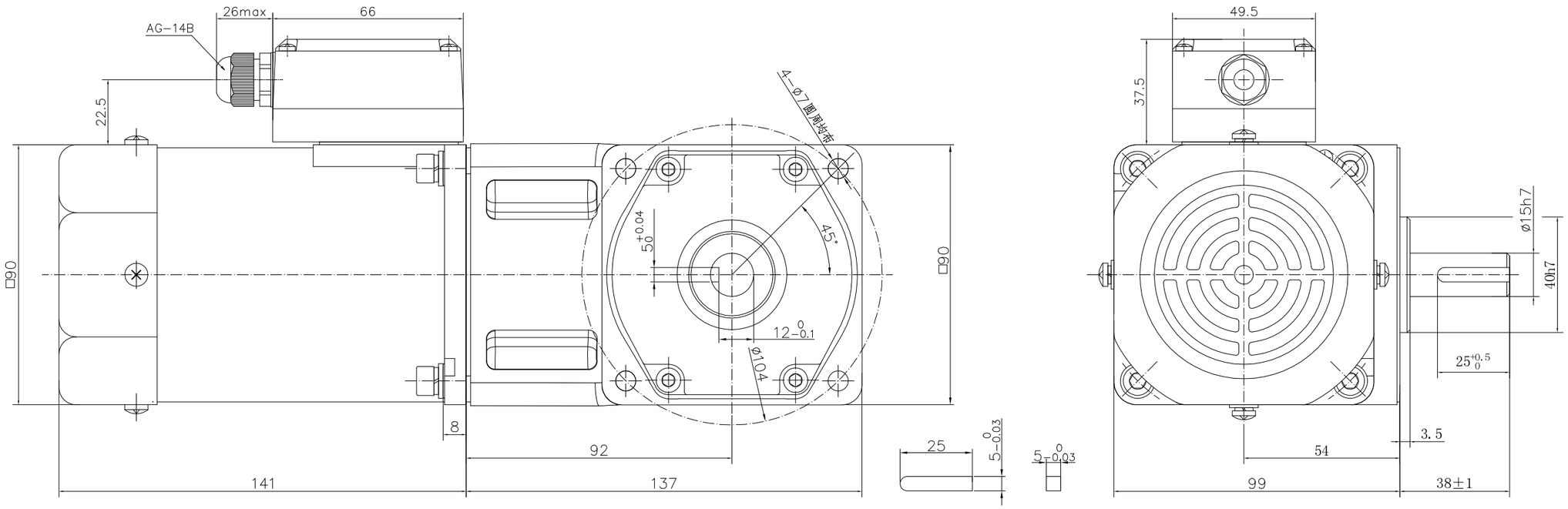

技术要求:

1 电机参数

1.1 额定电压：220V AC

1.2 额定频率：50Hz

1.3 额定功率：90W

1.4 额定电流：0.80A

1.5 额定转速：1300r/min

1.6 启动转矩：≥0.35N.m

1.7 额定转矩：0.66N.m

1.8 绝缘电阻：≥100MΩ

1.9 介电强度：1800V/1s，5mA

1.10防护等级：IP 54

1.11绝缘等级：130（B）

1.12使用电容：6uF/450V AC

2 减速器参数

2.1 减速比：3K-180K

2.2 齿轮箱最大连续运转允许扭矩：1.3N.m-20.0N.m

2.3 齿轮箱瞬间最大过载扭矩：1.9N.m-30.0N.m

3 其它

3.1 电机外观：灰色

3.2 电机符合 GB12350

3.3 工作制：S2-30min

3.4 使用环境温度：-10～40℃

3.5 噪音：≤60dB（A），距离出轴50cm

未注公差GB/T1804-m								
0.5~6	±0.1							
>6~30	±0.2							
>30~120	±0.3	标 记	处 数	更改文件号				
>120~400	±0.5	设 计		标准化		阶段标记	重量	比例
>400~1000	±0.8	校 对						full
		审 核		批 准		共 1 张 第 1 张		
		工 艺		日 期				

产品型号 5RK90GU-CFT(5GU3RT-180RT)

减速电机外形图

借(通)用件登记

旧底图总号

底图总号

签字

日期