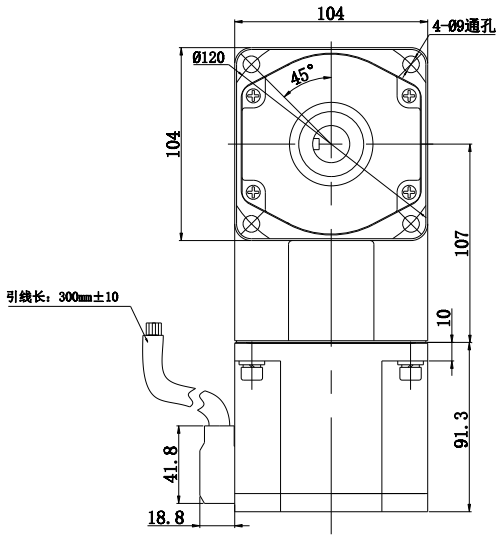

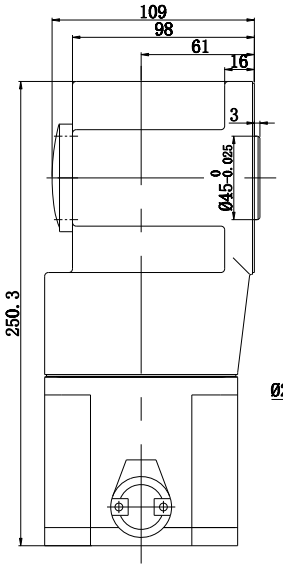

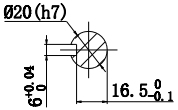

减速器铭牌

6GU 3~200RC
GEAR HEAD

电机铭牌

6BLD200-24GU-30S
DC MOTOR
200W 24VDC 3000RPM IP20
11A Class B Cont P-5
Date: ••••••••••

端子及接线说明

1	2	3	4	5	6	7	8
U	W	Hv	Hu	V	GND	Hw	Vcc
黄(组)	蓝(组)	绿(组)	黄(组)	绿(组)	黑(组)	蓝(组)	红(组)

技术要求：
1、电机基本参数如表格中内容；
2、电机符合GB12350《小功率电动机的安全要求》；
3、引出线长度：300mm±10；
4、铭牌贴在铁心表面与引出线一边对边的位置一侧；
5、装配整洁、电机运转平稳、声音和谐、无明显异音；
6、电机引线端子压接牢固，端子插接到位；
7、电机整机颜色为精研颜色；

电机基本性能参数表

型　号	6BLD200-24GU-30S	电气强度	相线660V/S
额定电压	24VDC	绝缘等级	B
额定功率	200W	防护等级	IP20
额定电流	11A±10%	使用环境温度	-10° C～+40° C
额定转速	3000rpm±10%	减速器参数	
额定力矩	0.64N.m	齿轮箱规格	6GU3~200RC
空载电流	≤2A	减速比	3~200:1
空载转速	4400rpm±10%	减速级数	2~4
工作制	S1	传动效率	77%~62%
绝缘电阻	＞20MΩ	减速电机额定输出力矩	1.47~40N.m
寿命	5000h	噪　音	<60dB（A）　L=40CM

借(通)用件登记	
旧底图总号	
底图总号	
签字	
日期	

未注公差GB/T1804-m						
0.5~6	±0.1					
>6~30	±0.2					
>30~120	±0.3	标 记	处 数	更改文件号		产品型号
>120~400	±0.5	设 计		标准化	阶段标记 重量 比例	
>400~1000	±0.8	校 对			S full	
		审 核		批 准		6BLD200-24GU-30S/6GU3~200RC
		工 艺		日 期	共 1 张 第 1 张	