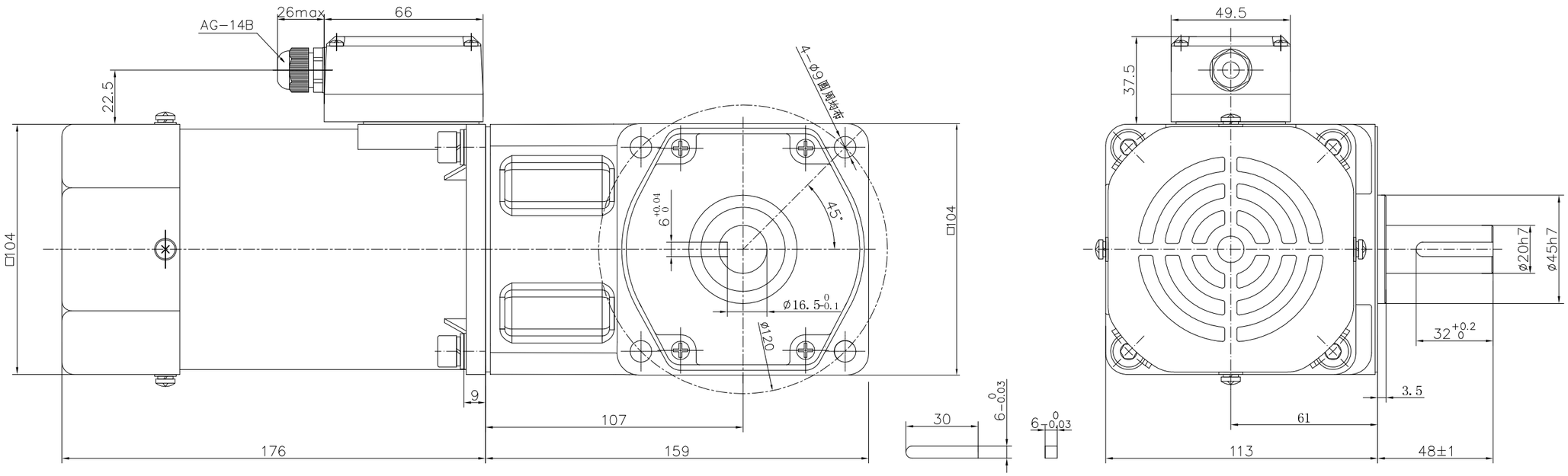


技术要求:

1 电机参数

1.1 额定电压：220V AC

1.2 额定频率：50Hz

1.3 额定功率：140W

1.4 额定电流：0.97A

1.5 额定转速：1350r/min

1.6 启动转矩：≥0.80N.m

1.7 额定转矩：0.99N.m

1.8 绝缘电阻：≥100MΩ

1.9 介电强度：1800V/1s，5mA

1.10防护等级：IP 54

1.11绝缘等级：130（B）

1.12使用电容：9uF/450V AC

2 减速器参数

2.1 减速比：3K-180K

2.2 齿轮箱最大连续运转允许扭矩：1.8N.m-60.0N.m

2.3 齿轮箱瞬间最大过载扭矩：2.7N.m-90.0N.m

3 其它

3.1 外观：灰色

3.2 电机符合 GB12350

3.3 工作制：S1(Cont)

3.4 环境温度：-10～40℃

3.5 噪音：≤60dB（A），
距离出轴50cm

| | |
|---|---|
| 借(通)用件登记 | |
| 旧底图总号 | |
| 底图总号 | |
| 签字 | |
| 日期 | |

| 未注公差GB/T1804-m | | | | | |
|---|---|---|---|---|---|
| 0.5~6 | ±0.1 | | | | |
| >6~30 | ±0.2 | | | | |
| >30~120 | ±0.3 | 标 记 | 处 数 | 更改文件号 | |
| >120~400 | ±0.5 | 设 计 | | 标准化 | |
| >400~1000 | ±0.8 | 校 对 | | | |
| | | 审 核 | | 批 准 | |
| | | 工 艺 | | 日 期 | |

| 阶段标记 | 重量 | 比例 |
|---|---|---|
| | | full |
| 共 1 张 第 1 张 | | |

产品型号 6IK140GU-CFT(6GU3RT-180RT)

减速电机外形图