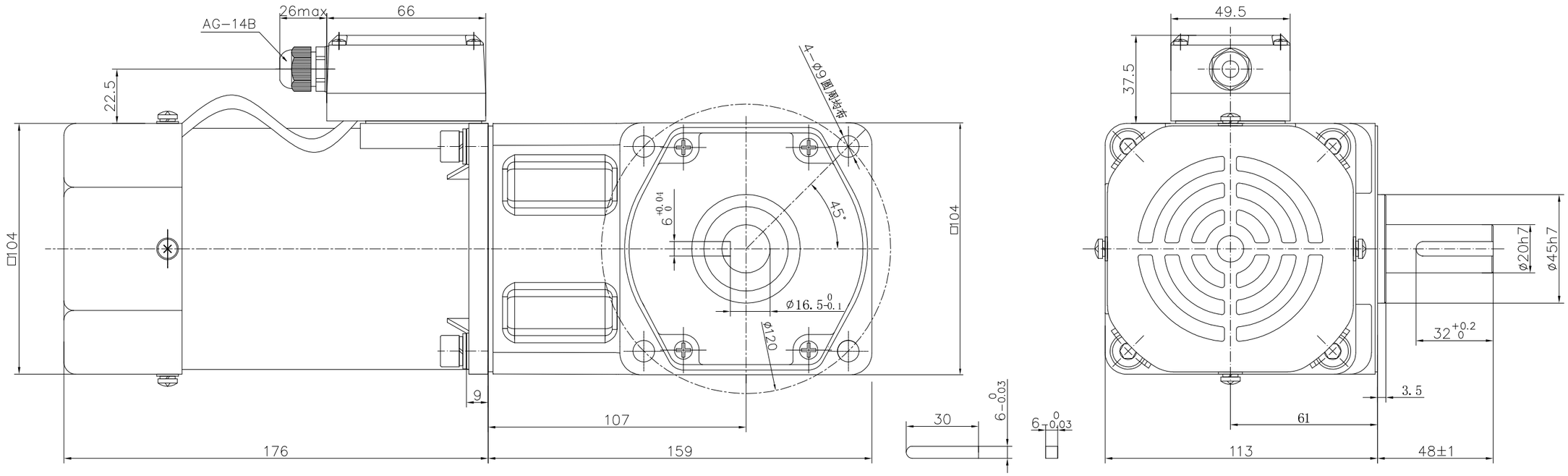

技术要求:

1 电机参数

1.1 额定电压：220V AC

1.2 额定频率：50Hz

1.3 额定功率：200W

1.4 额定电流：1.32A

1.5 调速范围：90～1350r/min

1.6 允许转矩：1200r/min时920mN.m
90r/min时500mN.m

1.7 启动转矩：≥0.80N.m

1.8 使用电容：10uF/450V AC

1.9 绝缘电阻：≥100MΩ

1.10 介电强度：1800V/1s，5mA

1.11防护等级：IP 42

1.12绝缘等级：130（B）

2 减速器参数

2.1 减速比：3K-180K

2.2 齿轮箱额定连续运转允许扭矩：2.7N.m-60.0N.m

2.3 齿轮箱瞬间最大过载扭矩：4.1N.m-90.0N.m

3 其它

3.1 外观：灰色

3.2 电机符合 GB12350

3.3 工作制：S1（Cont）

3.4 环境温度：-10～40℃

3.5 噪音：≤60dB（A），
距离出轴50cm

3.6 注意：本电机不适用于长时间
低转速工作

未注公差GB/T1804-m								
0.5~6	±0.1							
>6~30	±0.2							
>30~120	±0.3	标 记	处 数	更改文件号			产品型号	6IK200RGU-CFT(6GU3RT-180RT)
>120~400	±0.5	设 计		标准化		阶段标记 重量	比例	减速电机外形图
>400~1000	±0.8	校 对					full	
		审 核		批 准		共 1 张 第 1 张		
		工 艺		日 期				

借(通)用件登记

旧底图总号

底图总号

签字

日期