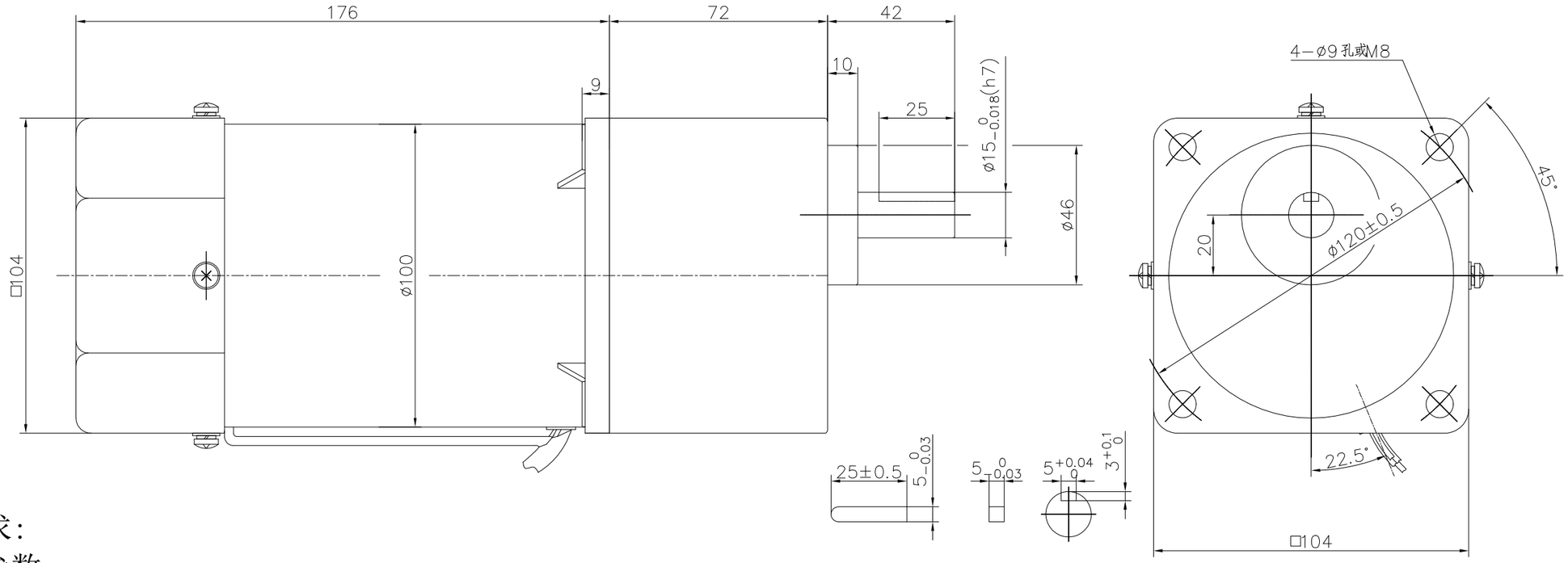

技术要求:

1 电机参数

1.1 额定电压：220V AC

1.2 额定频率：50Hz

1.3 额定功率：140W

1.4 额定电流：0.97A

1.5 调速范围：90～1350r/min

1.6 允许转矩：1200r/min时830mN.m
90r/min时420mN.m

1.7 启动转矩：≥0.55N.m

1.8 使用电容：9uF/450V AC

1.9 绝缘电阻：≥100MΩ

1.10 介电强度：1800V/1s，5mA

1.11防护等级：IP 20

1.12绝缘等级：130（B）

2 减速器参数

2.1 减速比：3K-200K

2.2 齿轮箱最大连续运转允许扭矩：2.4N.m-40.0N.m

2.3 齿轮箱瞬间最大过载扭矩：3.6N.m-60.0N.m

3 其它

3.1 外观：灰黑色

3.2 电机符合 GB12350

3.3 工作制：S1（Cont）

3.4 环境温度：-10～40℃

3.5 噪音：≤60dB（A），
距离出轴50cm

3.6 注意：本电机不适用
于长时间低转速工作

未注公差GB/T1804-m									
0.5~6	±0.1								
>6~30	±0.2								
>30~120	±0.3	标 记	处 数	更改文件号				产品型号	6IK140RGU-CF(6GU3K-200K)
>120~400	±0.5	设 计		标准化		阶段标记	重量	比例	减速电机外形图
>400~1000	±0.8	校 对				S		full	
		审 核		批 准		共 1 张 第 1 张			
		工 艺		日 期					

借(通)用件登记

旧底图总号

底图总号

签字

日期