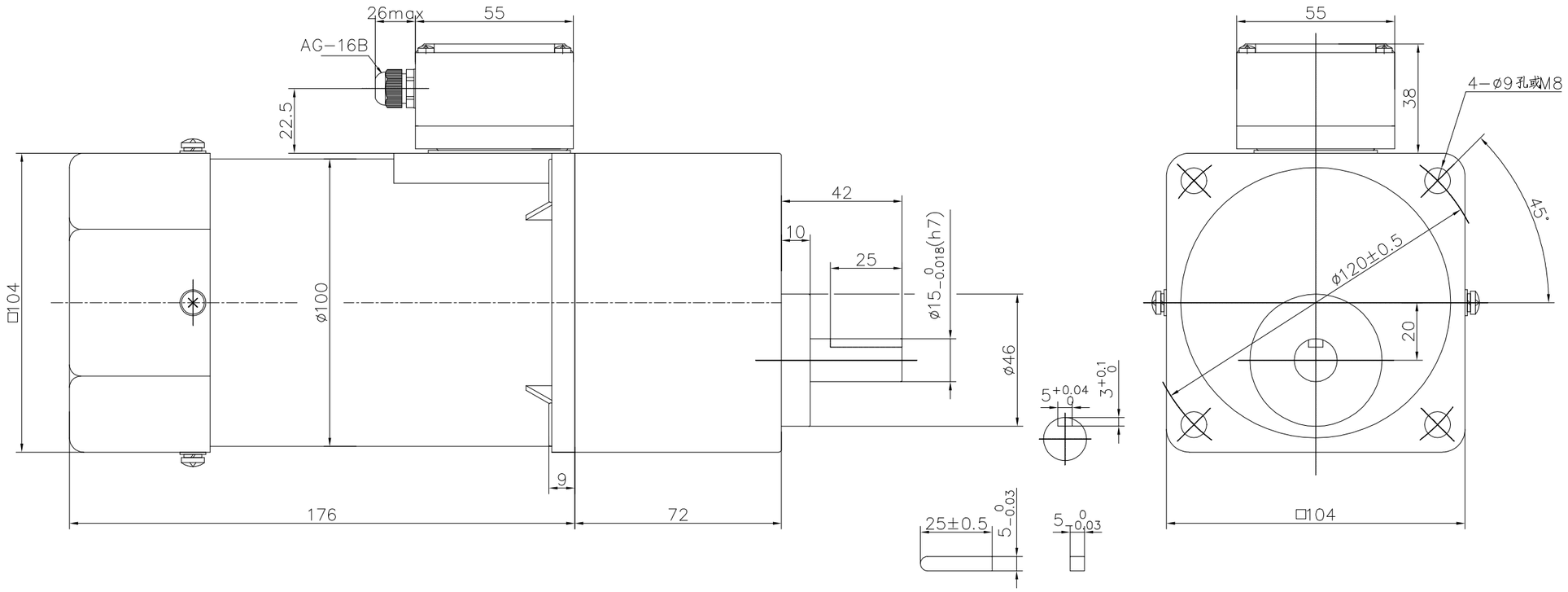

技术要求:

1 电机参数

1.1 额定电压：220V AC
1.2 额定频率：50Hz
1.3 额定功率：200W
1.4 额定电流：1.32A
1.5 额定转速：1300r/min
1.6 启动转矩：≥0.90N.m
1.7 额定转矩：1.46N.m
1.8 绝缘电阻：≥100MΩ
1.9 介电强度：1800V/1s，5mA
1.10防护等级：IP 54
1.11绝缘等级：130（B）
1.12使用电容：10uF/450V AC

2 减速器参数

2.1 减速比：3K-200K
2.2 齿轮箱最大连续运转允许扭矩：3.6N.m-40.0N.m
2.3 齿轮箱瞬间最大过载扭矩：5.4N.m-60.0N.m

3 其它

3.1 外观：灰黑色
3.2 电机符合 GB12350
3.3 工作制：S1(Cont)
3.4 环境温度：-10～40℃
3.5 噪音：≤60dB（A），
距离出轴50cm

未注公差GB/T1804-m								
0.5~6	±0.1							
>6~30	±0.2							
>30~120	±0.3	标 记	处 数	更改文件号			产品型号	6IK200GU-CFT(6GU3K-200K)
>120~400	±0.5	设 计		标准化		阶段标记 重量	比例	减速电机外形图
>400~1000	±0.8	校 对					full	
		审 核		批 准		共 1 张 第 1 张		
		工 艺		日 期				

借(通)用件登记
旧底图总号
底图总号
签字
日期