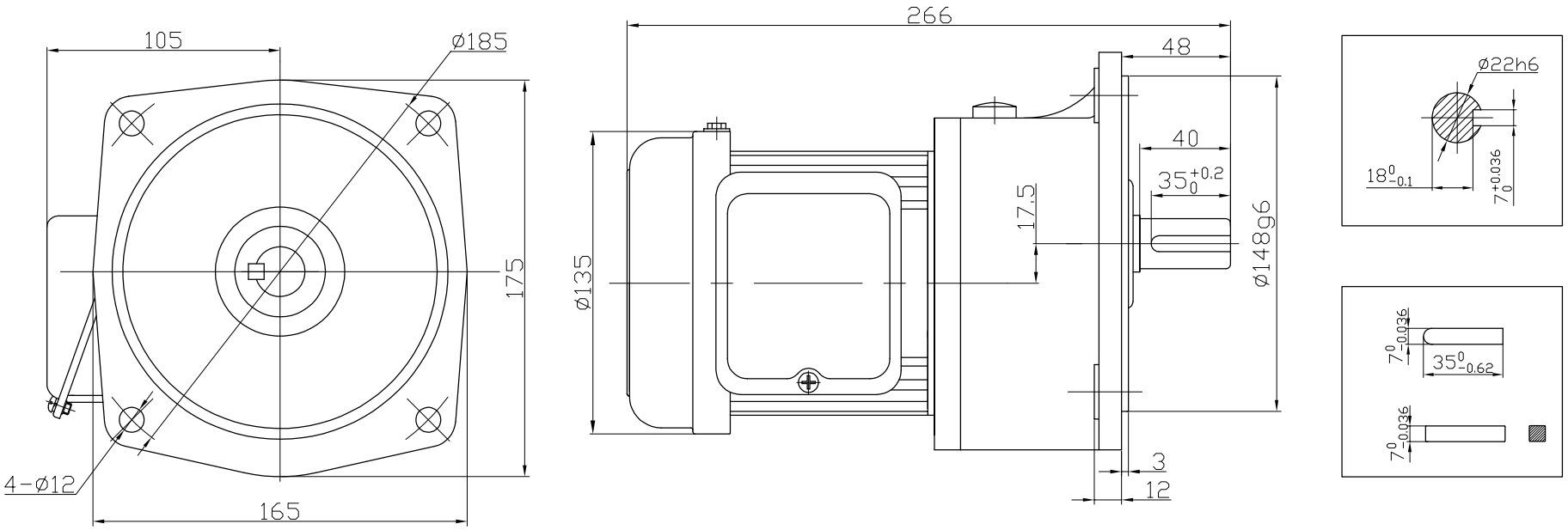
105
ø185
175
4-ø12
165
266
48
40
35 +0.2 0
17.5
ø135
ø148g6
3
12
ø22h6
18 0 -0.1
7 +0.036 0
7 0 -0.036
35 0 -0.62
7 0 -0.036