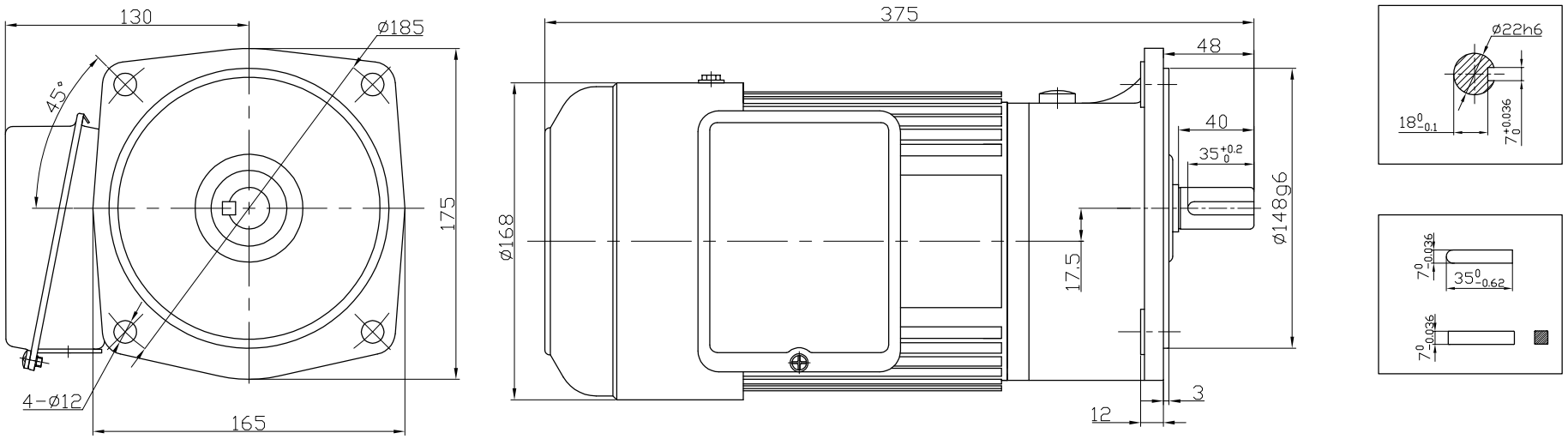
130
ø185
45°
175
4-ø12
165
375
48
40
35 +0.2 0
ø168
17.5
ø148g6
12
3
ø22h6
18 0 -0.1
7 +0.036 0
7 0 -0.036
35 0 -0.62
7 0 -0.036