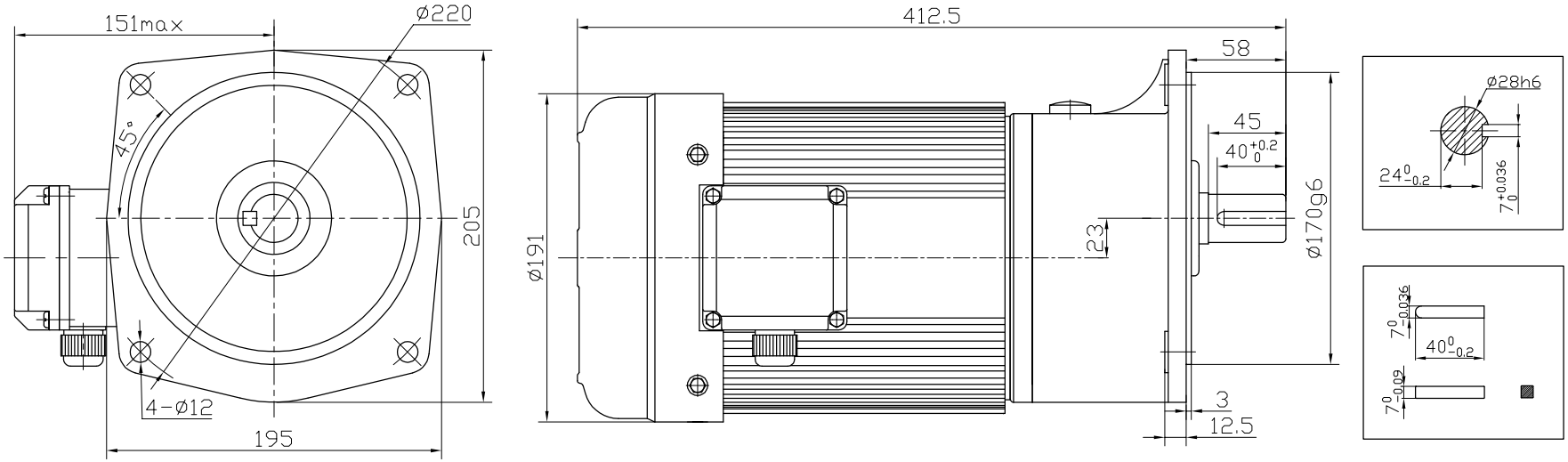
151max
ø220
45°
205
4-ø12
195
412.5
58
45
40 +0.2 0
ø191
23
ø170g6
3
12.5
ø28h6
24 0 -0.2
7 +0.036 0
7 0 -0.036
40 0 -0.2
7 0 -0.09