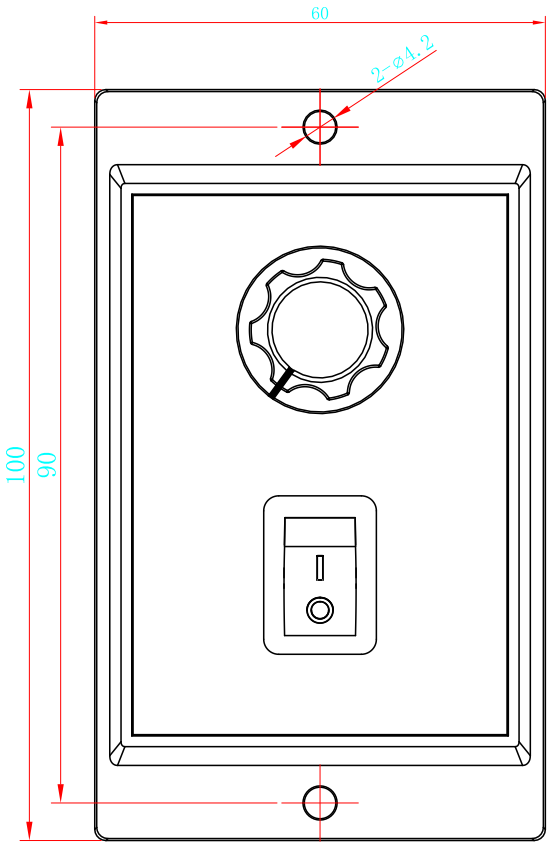

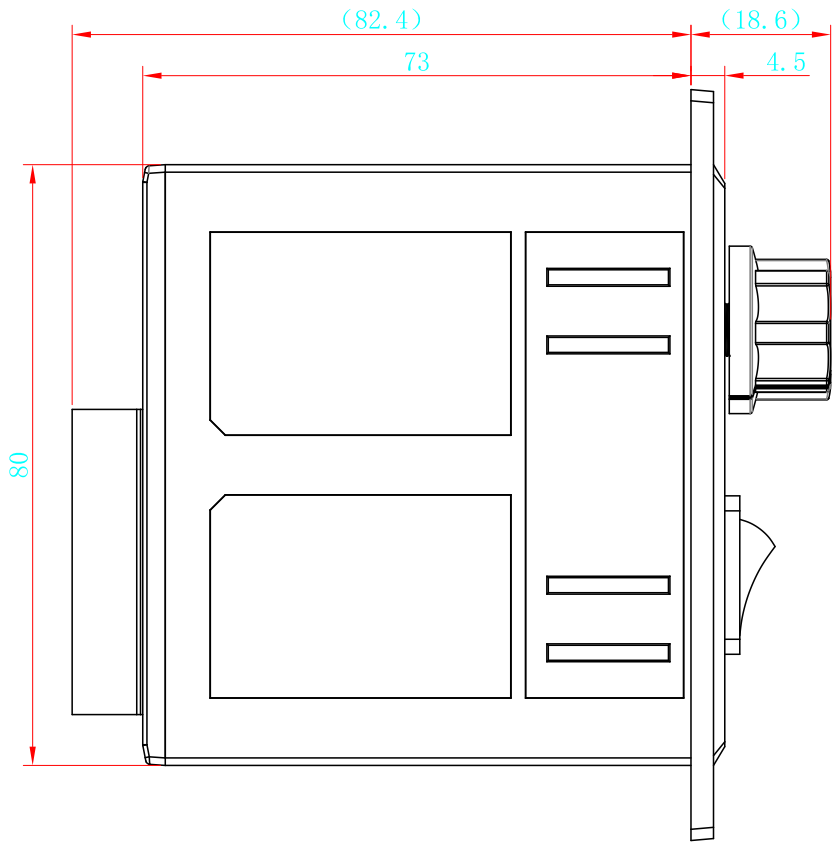

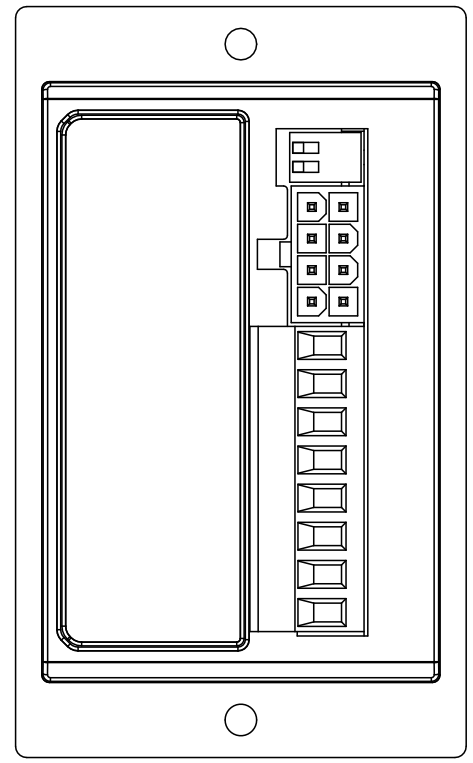

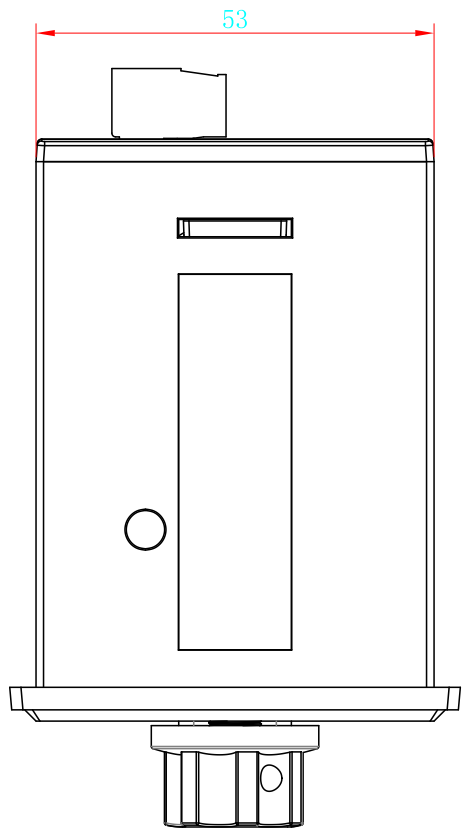

借(通)用件登记

旧底图总号

底图总号

签字

日期

未注公差GB/T1804-m							
0.5~6	±0.1						
>6~30	±0.2						
>30~120	±0.3	标 记	处 数	更改文件号			
>120~400	±0.5	设 计		标准化			
>400~1000	±0.8	校 对					
		审 核		批 准			
		工 艺		日 期			

阶段标记	重量	比例	
S			1:1
共 1 张 第 1 张			

产品型号	ZDRV.C13-90L2
外形及安装孔尺寸参考图	